Übersicht

C 135 W

Betriebsdaten

Förderstrom	0 m³/h
Förderhöhe	0 m
Wellenleistung P2	
Pumpenwirkungsgrad	s %
NPSH - Wert der Pumpe	
Anlagenart	Einzelpumpe
Pumpenanzahl	1
Medium	Wasser, rein

Pumpe

Pumpenbezeichnung	C 135 W
Laufrad	Freistromrad
Laufrad Ø	0 mm
Laufraddurchgang	8 mm
Druckstutzen	R 1" AG
Saugstutzen	s

Motordaten

Nennspannung	230	V
Frequenz	50 Hz	Hz
Nennleistung P2	0,10 kW	
Nenndrehzahl	2900 rpm	
Polzahl	2	
Wirkungsgrad	71 %	%
Nennstrom	0,9	A
Schutzart	IP 68	

Werkstoffe

Saugsieb	Schlagfester Kunststoff PP
Motorgehäuse	Rostfreier Edelstahl
Laufrad	Kunststoff PA-GF
Außengehäuse	Schlagfester Kunststoff PP
Motorwelle	Rostfreier Edelstahl
Mechan. Verbindungsteile	Rostfreier Edelstahl
Elastomere	NBR
Unterlager	Rillenkugellager
Oberlager	Rillenkugellager

Testnorm: **ISO 9906/A**

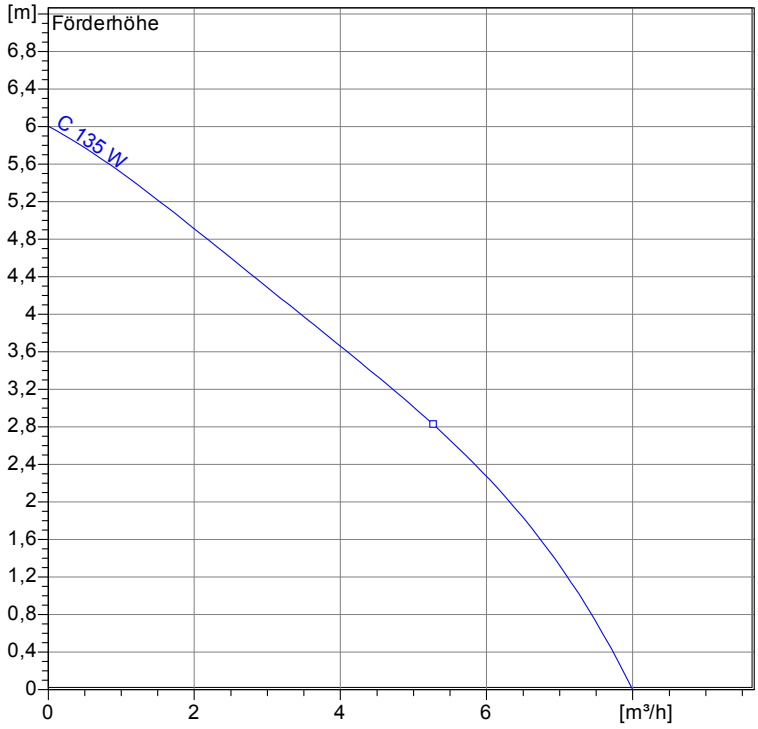

Aufstellplan

Maße in mm, Buchst

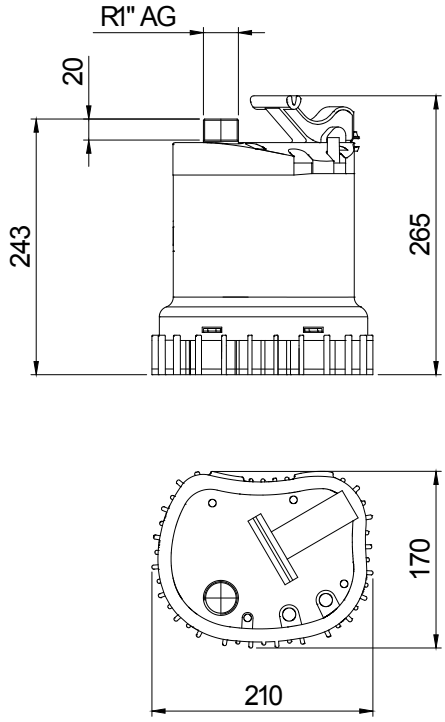

Tabelle Abmessungen
(**mm**)

2.3.7 - 09.01.2012 (Build 336)

Projekt:	Projektnr.: **Spaix® V3 Configurator-2011290**	Erstellt durch:	Seite: **1**	Datum: **14.03.2012**

Kennlinien

C 135 W

Laufrad				
Laufradtyp: Freistromrad	Laufraddurchgang Ø: 8 mm	Max. Ø: 0 mm	Min. Ø: 0 mm	Gew. Ø: 0 mm

Betriebsdaten				
Drehzahl: **2900 rpm**	Frequenz: **50 Hz**	Betriebspunkt: **Q = 0 m³/h** **H = 0 m**	Wellenleistung P2:	Druckstutzen: **R 1" AG**

Leistungsdaten bezogen auf: Wasser, rein [100%] ; 20°C; 998,3kg/m³; 1,005mm²/s

Testnorm: **ISO 9906/A**

2.3.7 - 09.01.2012 (Build 336)

Projekt:	Projektnr.: **Spaix® V3 Configurator-2011290**	Erstellt durch:	Seite: **2**	Datum: **14.03.2012**

Abmessungen

C 135 W

Aufstellplan
Maße in mm, Buchst

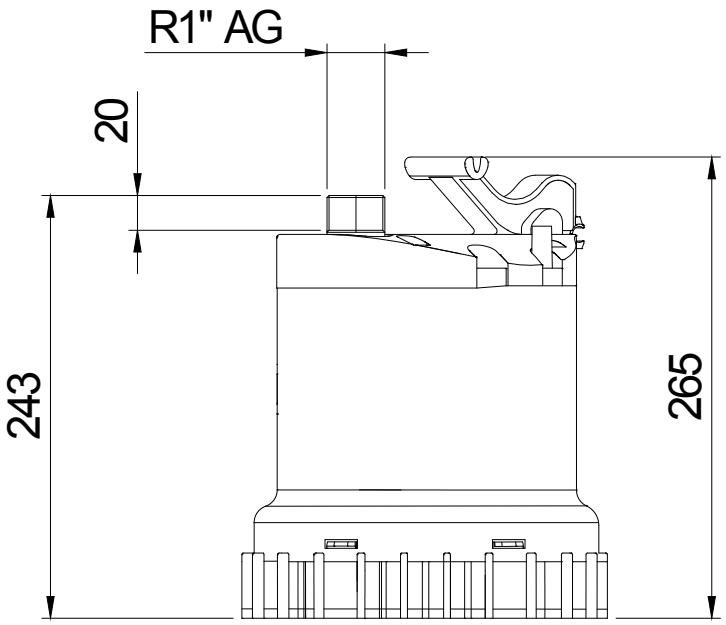

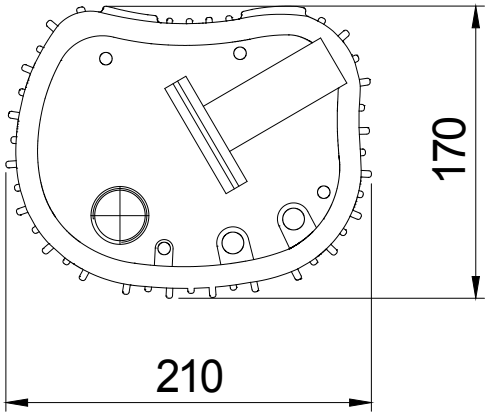

Tabelle Abmessungen (mm)

2.3.7 - 09.01.2012 (Build 336)

Projekt:	Projektnr.: **Spaix® V3 Configurator-2011290**	Erstellt durch:	Seite: **3**	Datum: **14.03.2012**

Technische Daten

C 135 W

Betriebsdaten					
Förderstrom	**0**	**m³/h**	**Förderhöhe**	**0**	**m**
Wellenleistung P2		**kW**	**Geodätische Höhe**	**0**	**m**
Pumpenwirkungsgrad	**s**	**%**	**NPSH - Wert der Pumpe**		**m**
Anlagenart	Einzelpumpe		Pumpenanzahl	1	
Medium	Wasser, rein		Betriebstemperatur	20	°C
Dichte	998,3	kg/m³	Kinematische Viskosität	1,005	mm²/s

Pumpe						
Pumpenbezeichnung	C 135 W		Drehzahl		2900	rpm
Saugstutzen			Förderhöhe	Max.	6,0	m
Druckstutzen	R 1" AG			Min.	0,0	m
Laufradtyp	Freistromrad		Förderstrom	Max.	8,0	m³/h
Laufraddurchgang	8	mm	Max. Pumpenwirkungsgrad		0	%
Laufrad Ø	0	mm	Max. erforderl. Wellenleistung P2		0,0	kW

Motor						
Motorbauart	Tauchmotor		Isolationsklasse		B	
Motorbezeichnung	AM 0,14/2 W		Schutzart		IP 68	
Frequenz	50	Hz	Temperaturklasse			
Nennleistung P1	0,14	kW	Ex-Prüfnummer			
Nennleistung P2	0,10	kW	Explosionsschutz			
Nenndrehzahl	2900	rpm	Wirkungsgrad bei % Nennleistung	100%	71	%
Nennspannung	230	V | 1~		75%		%
Nennstrom	0,9	A		50%		%
Anlaufstrom, Direkt startend	0,0	A	cos phi bei % Nennleistung	100%	0,99	
Anlaufstrom, Stern-Dreieck	0,0	A		75%		
Startart	Direkt			50%		
Lastkabel	3G0,75		Steuerkabel			
Lastkabeltyp	H05RN-F		Steuerkabeltyp			
Kabellänge	10 m		Service Faktor		1,15	
Wellenabdichtung						
Lagerung	Unterlager		Rillenkugellager			
	Oberlager		Rillenkugellager			
Bemerkung	s					

Werkstoffe/ Gewicht			
Saugsieb	Schlagfester Kunststoff PP	Mechan. Verbindungsteile	Rostfreier Edelstahl
Laufrad	Kunststoff PA-GF	Elastomere	NBR
Motorgehäuse	Rostfreier Edelstahl		
Außengehäuse	Schlagfester Kunststoff PP		
Motorwelle	Rostfreier Edelstahl		
Gewicht Aggregat	3,5 kg		

Projekt:	Projektnr.: **Spaix® V3 Configurator-2011290**	Erstellt durch:	Seite: **4**	Datum: **14.03.2012**